KARTONLAPOS FELÉPÍTÉS

FUTÓFÉNY

WINKLER - Nr. 100915

● **Anyaglista:** 1 Elektronikai csomag: **Futófény (Nr. 100913)**
1 Karton 190 x 90 x 1,5 mm
2 Mérővezeték krokodilcsipesszel
1 m blankolt kapcsolódrót

Időszükséglet: 5 TÓ

● Szükséges szerszámok és segédeszközök:

olló, mindenragasztó, fúrógép és fúró (Ø 1 mm) vagy szeg (Ø 1 mm) és kalapács, oldalcsípőfogó, hegyes fogó, forrasztópáka (max. 35 Watt), elektronikai cin (Ø 1 mm)

● A helyes forrasztás:

A forrasztáshoz elegendő a max. 35 Wattos páka is. Cask elektronikai cint (Ø 1 mm) használhatsz folyadékkal. Forrasztóvíznek, zsírnak vagy szalmiákkőnek semmi keresnivalója az elektronikai kapcsolásoknál.
A forrasztási eljárásnál a pákát és a cint egyidejűleg kell a forrasztási helyen alkalmazni. A cinnek egyenletesen kell a felületen eloszlania.
A diódák és tranzisztorok hőérzékenyek és legfeljebb 3 mp-ig lehet hőhatásnak kitenni. Tisztítsd meg a pákát minden forrasztási eljárás után.

● Kartonlapos felépítés:

1. Olvasd át először a leírást és ismerd meg a kapcsolás működését és az építőelemeket!

2. Vágd ki a felépítési rajzot egy ollóval és ragaszd rá mindenragasztóval a mellékelt kartondarab közepére. Fúrd ki utána a bejelölt furatokat (o) egy 1 mm-es fúróval. Ezeket a lyukakat viszont egy kb. 1 mm vastag szeggel és kalapáccsal is elkészítheted. Ehhez helyezz alá egy deszkát!

3. Most fond össze a blankolt kapcsolódrótokat: felső drót
alsó drót

Simítsd ki az elhajlott drótokat egyenesre és kezd el a befűzést mindig az irányító pálya közepén. Azokon a lyukakon, amelyeket az építőelemek csatlakozásához alakítottak ki, nem szabad átfűzni, hanem az ilyen lyukak alján közvetlen le kell csípni.
A klső elemek csatlakoztatásánál (pl.: elem) képezz a rajz alapján hurkokat.

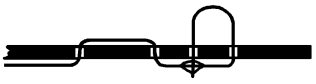

Az alján össze-forrasztani!

Az alján össze-forrasztani!

4. Csak csoportosítva (pl.: először az ellenállások) helyezd be a részeket, mert különben nem látod át az egészet. Hajlítsd meg a csatlakozókat a hátoldalon és vágd le őket úgy, hogy a kapcsolódrótok és a csatlakozódrótok legalább 5 mm-en érintkezésben legyenek egymással. Forrasztani kizárólag a karton hátoldalán lehet. Forrasztási segédnek egy kisebb deszkalap is elég 2 db oldalára felragasztott fa-csipesszel, amivel a kartont rögzíteni tudod.

5. A 2 krokodil-összekötő vezetékek az elem csatlakozói.

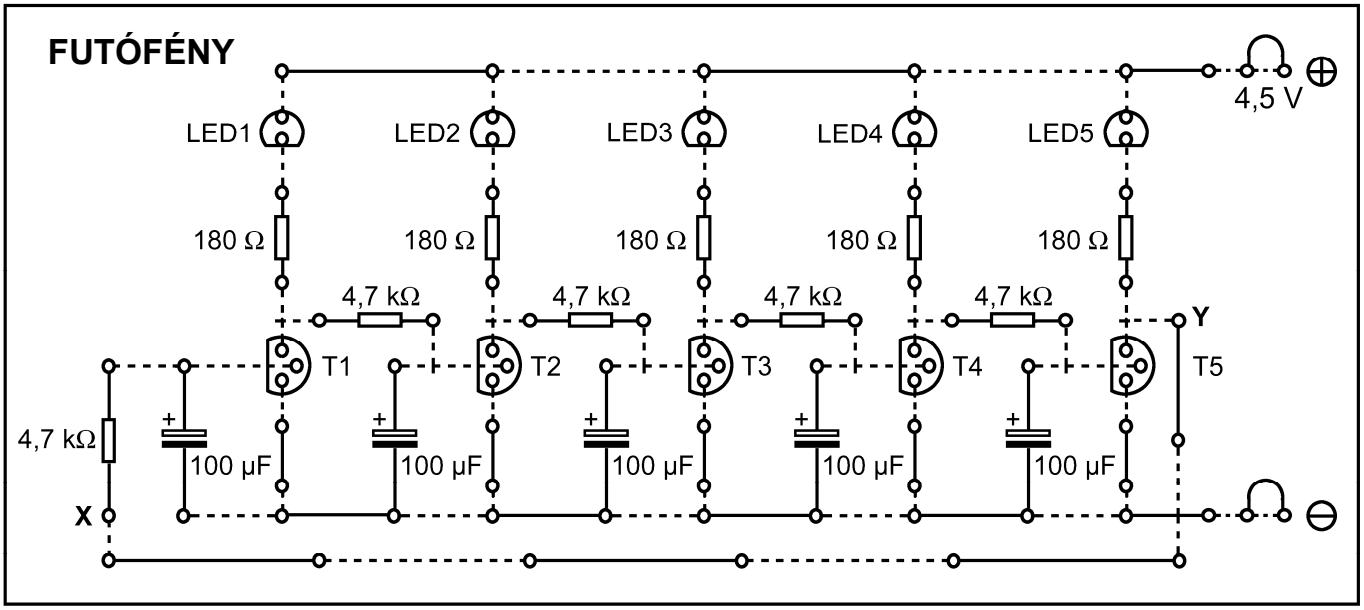

copyright Winkler Iskolaszer Kft.
www.winkleriskolaszer.hu